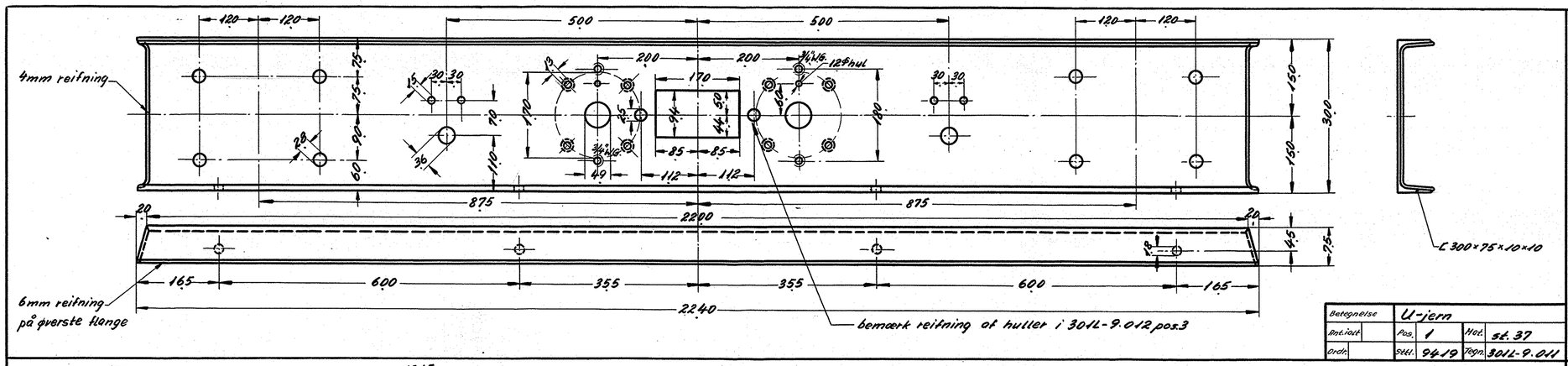

Betegnelse	U-jern		
Ant. ialt	Pos. 1	Mat.	st. 37
Ordr.	Stkl. 9419	Tegn.	301L-9.011

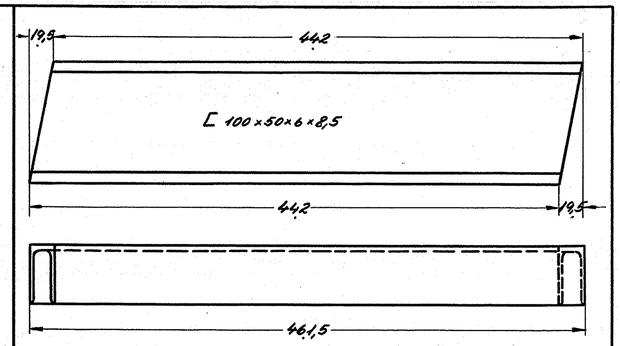

2 stk. højre som vist
2 stk. venstre modsat

Betegnelse	U-jern		
Ant. ialt	Pos. 3	Mat.	st. 37
Ordr.	Stkl. 9419	Tegn.	301L-9.011

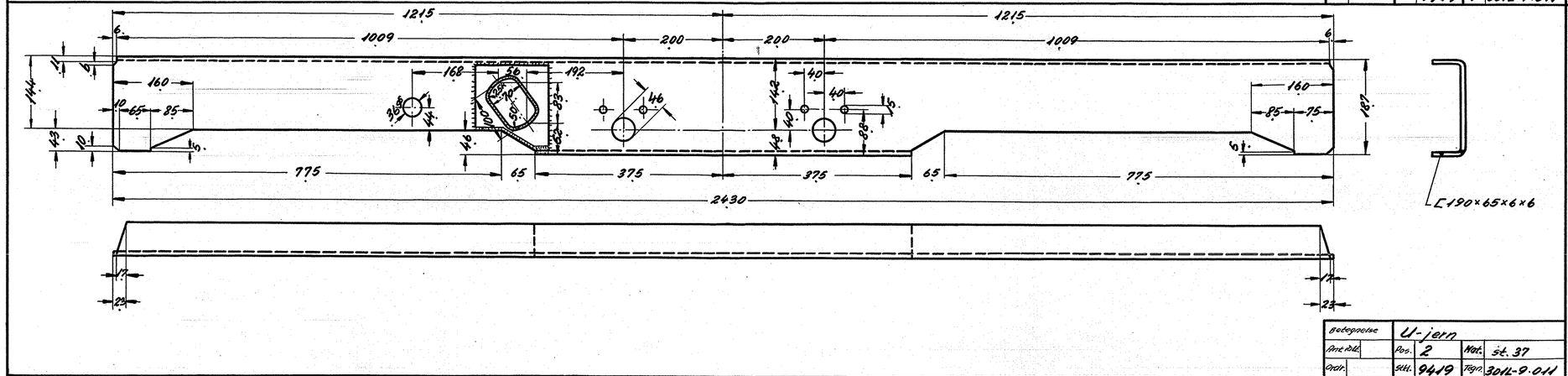

Betegnelse	U-jern		
Ant. ialt	Pos. 2	Mat.	st. 37
Ordr.	Stkl. 9419	Tegn.	301L-9.011

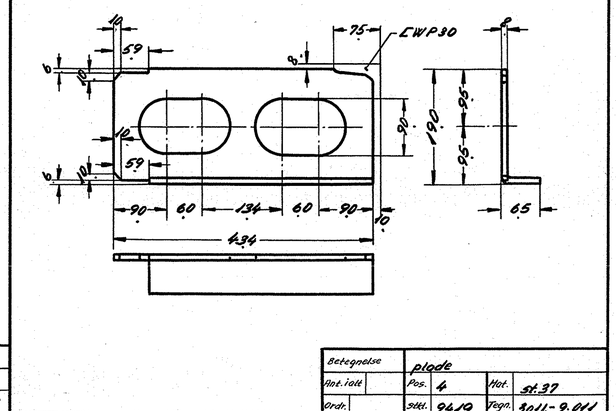

Betegnelse	plade		
Ant. ialt	Pos. 4	Mat.	st. 37
Ordr.	Stkl. 9419	Tegn.	301L-9.011

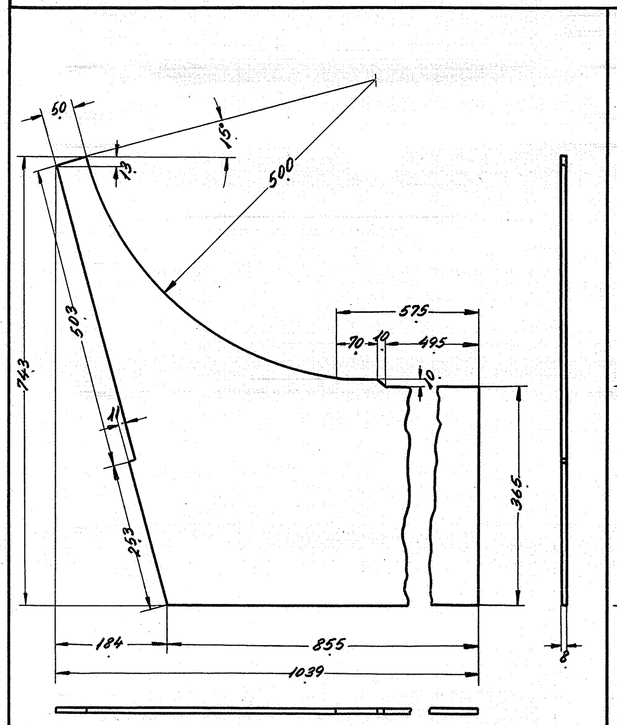

Betegnelse	plade		
Ant. ialt	Pos. 5	Mat.	st. 37
Ordr.	Stkl. 9419	Tegn.	301L-9.011

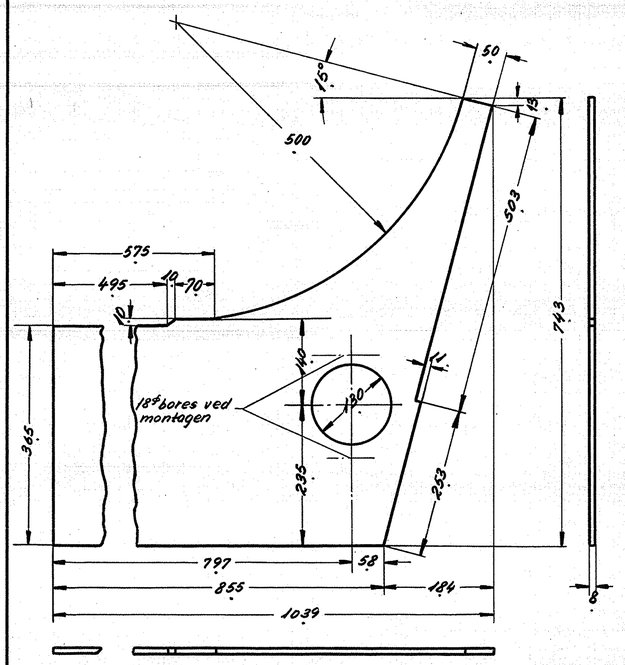

Betegnelse	plade		
Ant. ialt	Pos. 6	Mat.	st. 37
Ordr.	Stkl. 9419	Tegn.	301L-9.011

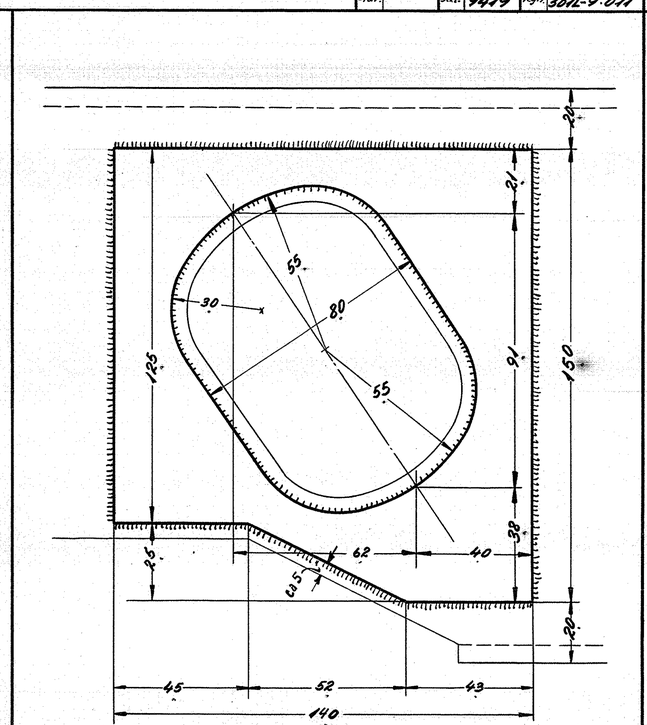

Betegnelse	plade		
Ant. ialt	Pos. 7	Mat.	st. 37
Ordr.	Stkl. 9419	Tegn.	301L-9.011

Angående arrangement se tegn.nr: 301L-9.010

Samlet vægt pr. vogn: 329,8kg

Stk.	Betegnelse	Pos.	Materiale kvalitet	Model nr. eller materiale størrelse	rå vægt/stk.	færdig vægt/stk.
2	plade 150×140	7	st. 37	290×160×6		
2	plade 1039×743×8	6	—"—	1495×1050×8		19,4
2	plade 1039×743×8	5	—"—	1495×1050×8		19,4
4	plade 434×250×8	4	—"—	890×520×8		5,3
4	U-jern 100×50×6×8,5	3	—"—	lgd. 1880		4,5
2	U-jern 190×65×6×6	2	—"—	lgd. 4880		31,3
2	U-jern 300×75×10×10	1	st. 37	lgd. 4500		75,2

Tegn.	20/8-51. F.N	Rer.	S.I. 14/2-52	Afd.	II L
Kalk.	G.H. 13-8-52			Dato	

Målestok: 1:5 - 1:2,5

Dato	Rettelse	Indeks
2/1-52	pos. 2 ændret	a
13/1-52	pos. 6 hul tilføjet	b
4/7-52	pos. 2. 2 stk hul tilføjet (100×70 og 36)	c

FRICHS

Anvendelse	Stykliste nr.
Diesel-el. 750 hk. loko	9419
Tegningens benævnelse	Tegningens nummer
Dele til pufferplanke.	301L-9.011

Indeks: ~~a~~ ~~b~~ c